BENITO –Urban

Egea
UM510-1

T +34 938 521 000
www.benito.com

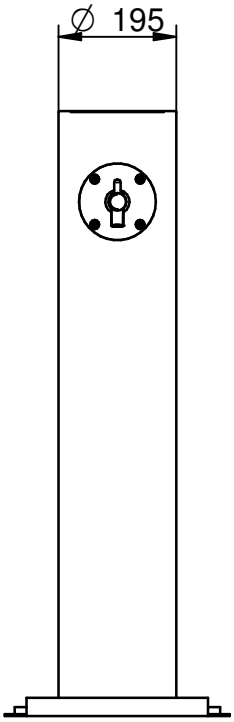

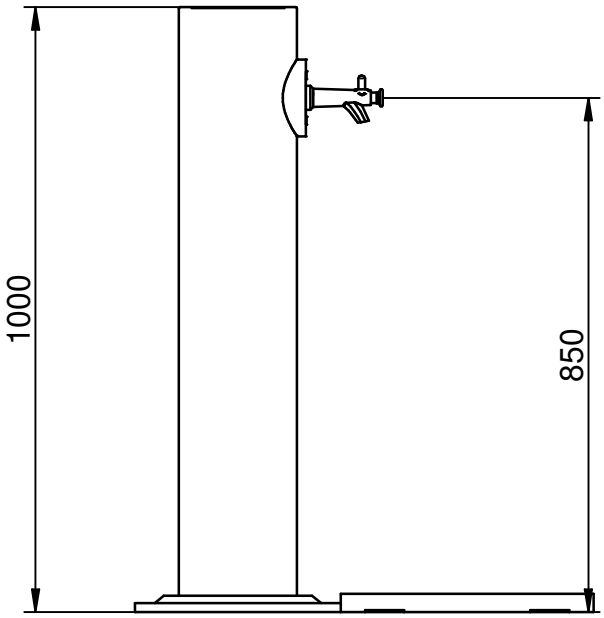

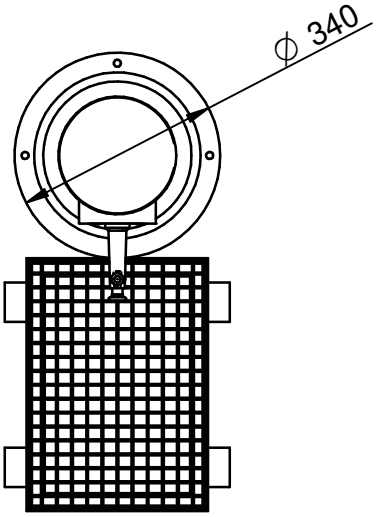

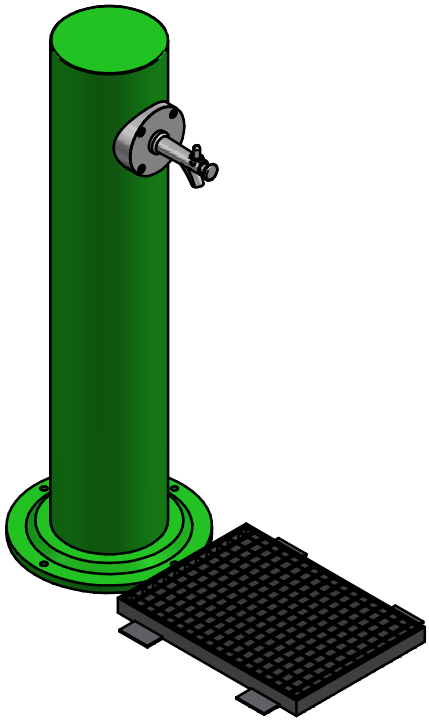

43,5

V 02 12/11/2019