BENITO
–Giochi e Strutture Sportive

Cosmic

JC06B

3+

Certified EN1176 product

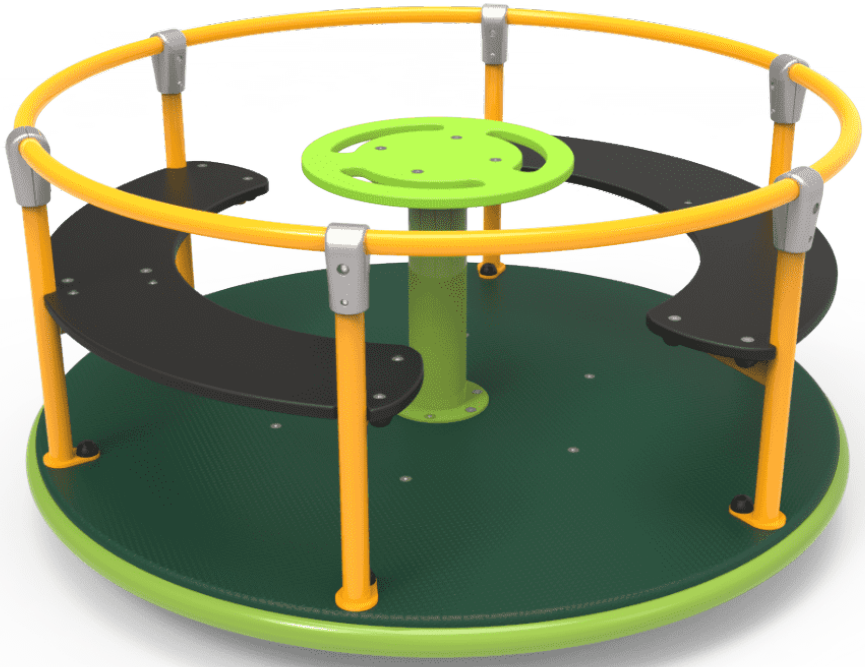

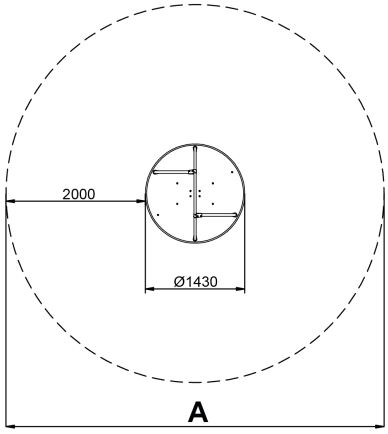

Struttura in metallo: acciaio galvanizzato a caldo e verniciato a polveri, con grande resistenza all'abrasione, alla corrosione e agli agenti atmosferici. Colori: RAL 6018 - RAL 1028.

A x B			
A=Ø5430mm	23.15m2	1m	4

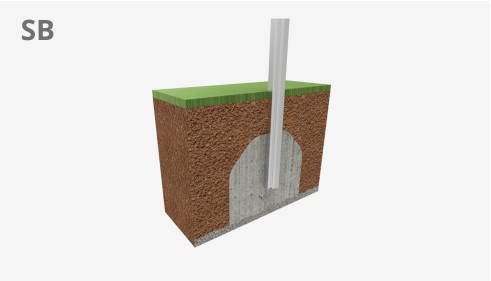

Manuale di manutenzione | File CAD | CAD | Certificati | Catalogo: | 3D | Istruzioni di montaggio | Scarica immagini HD

Il costante miglioramento ed evoluzione dei nostri prodotti può comportare alcune modifiche nelle specifiche tecniche e nelle caratteristiche degli stessi senza preavviso.

info@benito.com
tel. 93 852 1000

Materiali:

Piattaforma in fenolico: multistrato di betulla rivestito su due lati con una pellicola fenolica. La superficie in rilievo antiscivolo offre una presa sicura per i bambini. Con protezione laterale impermeabile.

Pannelli in HDPE: polietilene ad alta densità, materiale che si caratterizza per la sua tenuta alle intemperie, notevole resistenza agli abrasivi chimici e non soggetto a corrosione in quanto polimero. Per la sua elasticità e leggerezza, offre un'elevata resistenza agli urti, rendendo il materiale di difficile rottura. Resistente ai raggi UV. Non necessita manutenzione. La sua base sintetica previene la comparsa di batteri, funghi e licheni.

Viteria: elettrogalvanizzata e acciaio inossidabile 8.8 DIN267, AISI-304.

- Nessuno dei materiali necessita di un trattamento speciale per la sua eliminazione.
- Se l'attrezzatura è soggetta ad un uso intenso, il piano di manutenzione deve essere aumentato.
- Non utilizzare il prodotto prima di aver completato l'installazione / manutenzione.
- Consultare le istruzioni di manutenzione.

Parte più grande (mm): 1430x1430x65 / Parte più pesante (kg): 63

AREA DI IMPATTO: richiesta area di sicurezza. Pavimentazione anti-trauma consigliata secondo la norma EN1176-1: 2017.

Disponibilità ricambi: 10 anni

Viti di ancoraggio a terra non incluse.

Funzioni ludiche:

Varianti:

JC05

Il costante miglioramento ed evoluzione dei nostri prodotti può comportare alcune modifiche nelle specifiche tecniche e nelle caratteristiche degli stessi senza preavviso.

Realizzazioni:

Il costante miglioramento ed evoluzione dei nostri prodotti può comportare alcune modifiche nelle specifiche tecniche e nelle caratteristiche degli stessi senza preavviso.